Preliminary

MCM-Gerätekonzept

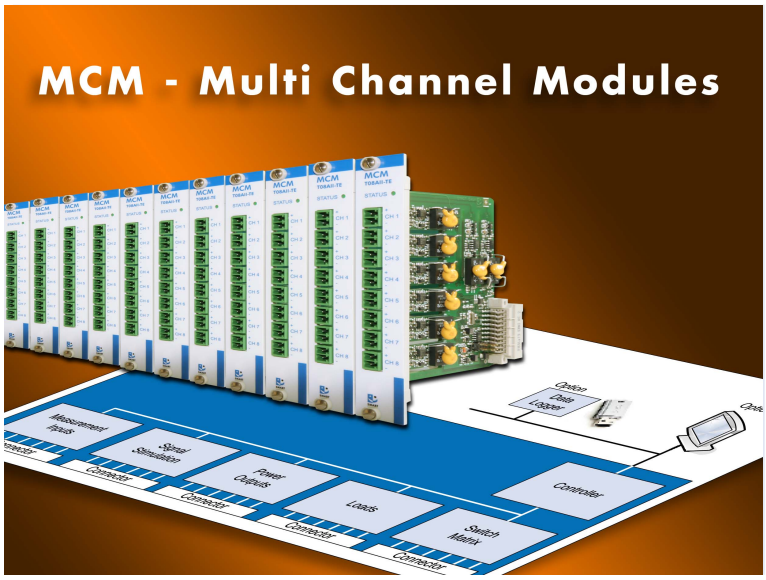

Messwerterfassung und Signalgenerierung für anspruchsvolle Anwendungen

Kernmerkmale

- Vielkanalige Messtechnik und Signalgenerierung auf engstem Raum
  - Messkanäle
  - Leistungstreiber
  - Signalsimulation
  - Lasten
  - Relaismatrix
- Modularer Geräteaufbau auf Basis von Baugruppen der MCM-Familie
- Hohe Skalierbarkeit von einigen wenigen bis zu mehreren Hundert Kanälen
- Zeitsynchrone Verarbeitung aller Ein- und Ausgänge, auch über Gerätegrenzen hinweg
- Signalkonditionierung, Digitalisierung und Messwertaufbereitung in einem Gerät
- Leistungsaufnahme reduzierbar durch Abschalten nicht benötigter Kanäle
- Robustes elektrisches Design und geringe mechanische Abmessungen
- Erweiterung um kundenspezifische Baugruppen möglich

Anwendungsbereiche (Auszug)

- Prüfstandstechnik
  - HIL-Systeme
  - Dauererprobung
  - EOL-Test
- Solar-, Brennstoff- und Lithiumzellenüberwachung
- Rapid-prototyping-Anwendungen

Kundennutzen

- Geringe Kosten und Bauvolumen pro Kanal bei hoher Performance
- Leicht in vorhandene Messumgebungen integrierbar
- Geringe Kanalkosten gegenüber Lösungen mit konventionellen AD-Karten und externer Signalkonditionierung (Montage- und Verdrahtungsaufwand entfallen)
- Schnelle und effektive Inbetriebnahme

Geschäftsbereich Test Instruments

MCM-Gerätekonzept

Konzept

Das MCM-Konzept vereint verschiedenste Kanalarten unter einem einzigen Kommunikations- und Datenverarbeitungsinterface. Hierzu gehören neben Messeingängen und Signalausgängen auch Leistungstreiber, Last- und Schaltmodule.

Neben den hervorragenden elektrischen Eigenschaften der einzelnen Kanäle waren die integrierte Signalkonditionierung, eine zeitsynchrone Bedienung aller IOs sowie die äußerst kompakte Bauform wichtige Designkriterien.

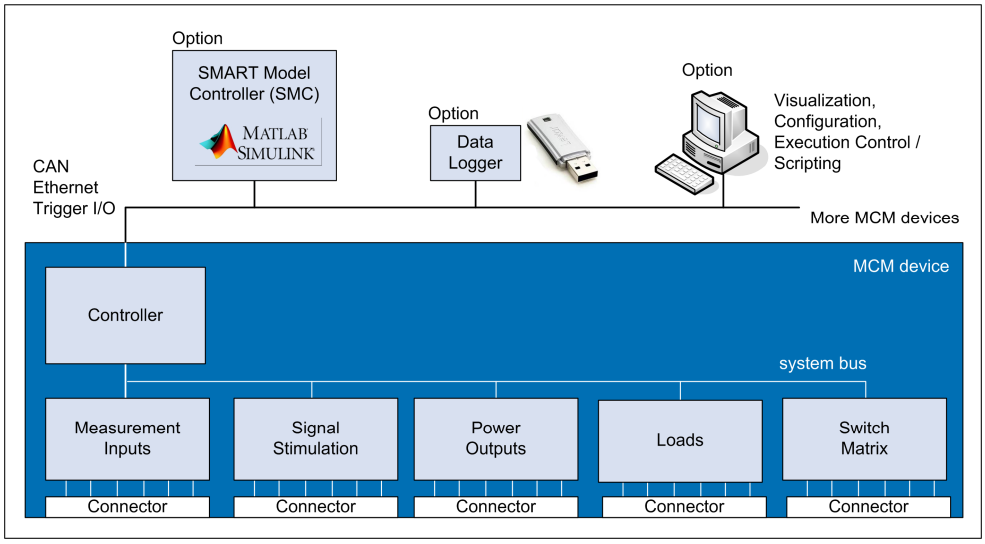

Modular und skalierbar – innen wie außen

Aufgrund des Baukastensystems sind Kanalanzahl und Kanaltyp in hohem Maße skalierbar. Somit können MCM-Geräte exakt auf individuelle Applikationen abgestimmt werden. Dank dezentraler Datenvorverarbeitung ist keine leistungsstarke und damit teure Rechnerbaugruppe erforderlich. Dies macht MCM auch für Anwendungen mit niedrigerer Kanalzahl interessant.

Darüber hinaus ermöglichen hardwareseitige Triggermechanismen in Verbindung mit der Generierung von Zeitstempeln einen synchronen Betrieb mehrerer MCM-Geräte. Selbst Anwendungen mit einigen Hundert Kanälen sind damit kein Problem.

Verfügbare IO-Baugruppen

BEZEICHNUNG	IO-GRÖSSE	KANALZAHL	ANALOG / DIGITAL	INPUT / OUTPUT	KOPPLUNG	SONSTIGES
MCM-MainControl	Steuerungsmodule für MCM-IO-Baugruppen					
MCM-U08AII	Spannung	8	Analog	Input	Isoliert	-
MCM-T08AII-TE	Temperatur	8	Analog	Input	Isoliert	Thermoelement

Weitere Module sind aktuell in Planung.

PEWATRON
a member of the Angst + Pfister Group

Wir sind für Sie da. Adressen und Kontakte

Verkauf Schweiz

PLZ 3000–9999
Liechtenstein

Matthias Rüegg
Ruhbergstrasse 32
CH-9230 Flawil

Tel. +41 44 877 35 18
Mobil +41 76 491 66 66
Fax +41 44 877 35 19

matthias.rueegg@pewatron.com

PLZ 1000–2999

Raffael Favaretto
Route d'Oron 124
CH-1673 Promasens

Tel. +41 44 877 35 22
Mobil +41 76 444 63 14
Fax +41 44 877 35 23

raffael.favaretto@pewatron.com

Verkauf Deutschland

PLZ 60000–79999

Dieter Hirthe
Mühlweg 23
D-71554 Weissach i.T.

Tel. +49 719 149 60 58
Mobil +49 163 762 74 30
Fax +49 719 193 31 88

dieter.hirthe@pewatron.com

PLZ 10000–59999
PLZ 80000–99999

Kurt Stritzelberger
Neumarkter Str. 86a
D-81673 München

Tel. +49 89 260 38 47
Mobil +49 171 803 41 35
Fax +49 89 43 10 91 91

kurt.stritzelberger@pewatron.com

Key Accounts
Aerospace and Defence

Claus Wübbena
Vogelkamp 26
D-26655 Westerstede

Tel. +49 4488 5204 614
Mobil +49 173 9700 691
Fax +49 4488 5204 616

claus.wuebbena@pewatron.com

Verkauf Österreich

Kurt Stritzelberger
Neumarkter Str. 86a
D-81673 München

Tel. +49 89 260 38 47
Mobil +49 17 18 03 41 35
Fax +49 89 43 10 91 91

kurt.stritzelberger@pewatron.com

Verkauf andere Länder / Product Management

Sensoren

Physikalische Sensoren
Datenerfassung

Peter Felder
Tel. +41 44 877 35 05
peter.felder@pewatron.com

Geometrische Sensoren

Eric Letsch
Tel. +41 44 877 35 14
eric.letsch@pewatron.com

Stromversorgungen

DC-DC Wandler
Schaltnetzgeräte
DC-AC Inverter

Sebastiano Leggio
Tel. +41 44 877 35 06
sebastiano.leggio@pewatron.com

E-Komponenten

Stromwandler
Mensch-Maschine-Schnittstelle
Messsonden

Sebastiano Leggio
Tel. +41 44 877 35 06
sebastiano.leggio@pewatron.com

PEWATRON AG
Thurgauerstrasse 66
CH-8052 Zürich

Tel. +41 44 877 35 00
Fax +41 44 877 35 25

www.pewatron.com
info@pewatron.com