Schalter für Vibrations- & Bewegungserfassung
Vibration & Movement Sensing Switch

Serie BS79

quecksilberfrei, positionsunabhängig, patentiert, IP66

Vibration & Movement Sensing Switch non-mercury contact, non-position sensitive

Funktionsweise / Operation

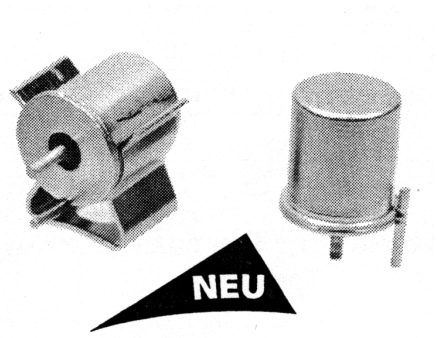

Dieser quecksilberfreie Schalter wurde speziell für die Detektion von Bewegung und Vibration entwickelt. Er ist positionsun-abhängig und in jeder Lage gleich empfindlich. Bei Bewegung oder Vibration ändert der Schalter seinen jeweiligen Ist-Zustand.
Das patentierte Design macht den Schalter sehr empfindlich, daher ist er ideal für die Sicherheitstechnik und Störungsdetek-tion. Er repräsentiert einen Durchbruch im Vergleich zu den herkömmlichen Neigungsschaltern.
Das hermetisch dichte Metallgehäuse erfüllt die Schutzart IP66. Die Goldplatierten Kontakte gewähren eine lange Lebensdauer und eine grosse Zuverlässigkeit in einem breien Bereich von Anwendungen.
This non-mercury switch has been specifically designed for the detection of movement or vibration. The switch is non-position sensitive offering a similar level of sensitivity whatever its position. The contact, which in its normal mode can be open or closed, will change state when subjected to movement or vibration.
The patented design makes the switch very sensitive and ideal for anti-tamper and interference detection. A sealed body designed to meet IP66 and gold contacts ensure long life and high reliability in a wide range of environments.

Anwendungen / Applications
Bewegungserfassung / Movement Detection

Der Schalter BS79-PW8 kann für die Detektion von startenden oder laufenden Maschinen, Motoren, Pumpen, Zentrifugen, Apparaten etc. eingesetzt werden. Bei batteriebetriebenen Geräten kann die Batterielebensdauer verlängert werden, indem der Schalter als Bewegungssensor für die Aktivierung der Batterie ab dem Ruhezustand (sleep mode) genutz wird.
The BS79-PW8 sensor can be used to detect the starting or running of eletrical appliance such as motors and process equipments. Products which are powered by batteries can extend battey life by using the switch as a movement sensor to activate the battery from sleep mode.

Vibration / Vibration

Der Schalter kann ungewöhnlich grosse Vibrationen (z.B. Rütteln) und Bewegungen erfassen und ermöglich somit eine rechtzeitige Wartung oder Reparatur.
The switch, detecting unusual levels of vibration, could prompt repair or safety checks.

Einbruchschutz & Sicherheit / Anti-Theft & Security

Die Ueberwachung unbefugter Manipulationen an Steuerungen, Tableaux, Telefonkabinen, sowie Sicherheitssystemen im allgemeinen kann mit diesem Schalter verbessert werden.
Die Lageunabhängikeit des BS79-PW8 macht den Schalter prädestiniert für den Einsatz in Diebstahlschutz-Geräten in Autos, Motorrädern, Laptops, Computern, etc.
Detection of intrusion into control panels and general tampering of security systems can be improved by fitting a switch, which will detect movement or shock.
The non-position sensitive feature of the BS79-PW8 makes it ideal for anit-theft mobile systems in cars, motor-bikes, labtops, computers etc.

Markt / Market

Motoren, Antriebe	Motors, drive-systems
Maschinen	Machinery
Prozesssteuerung	Process Control
Autoindustrie	Automotive
Apparate & Geräte	Appliance
Computerindustrie	Computers
Mobile & portable Geräte	Mobile & portable equipment

PEWATRON AG Hertistrasse 27 CH-8304 Wallisellen/ZH
Telefon 00 41-(0)1-8 77 35 00 Telefax 00 41-(0)1-8 77 35 25

Schalter für Vibrations- & Bewegungserfassung
Vibration & Movement Sensing Switch

Serie BS79

Spezifikationen /Specifications

Schaltspannung / Switching voltage	24VDC max.
Schaltstrom / Switching current	25mA max.
Kontaktart / Contact style	zustandsändernd/change of state
Kontaktwiderstand / Contact resistance	2Ohm (initial
Betriebstemp.-Bereich / Operating temp.	-37°...+100°C
Lagertemperatur / Storage temperature	-40°...+125°C
Gehäuse / Case material	Goldplatiniert / gold plated
Besonderheit / Features	lageunabhängig / non-position-sensitive
	quecksilberfrei / non-mercury

Abmessungen / Dimensions (mm)

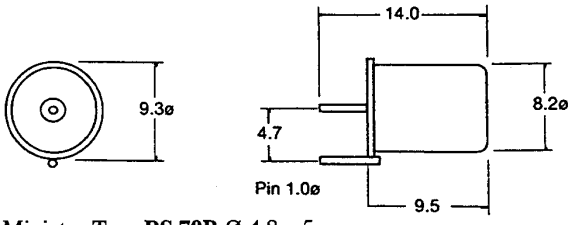

Miniatur Typ: **BS 79R** Ø 4.8 x 5 mm

Empfindlichkeitsbeschaltung des Schalters / Damping circuit for less sensitivity

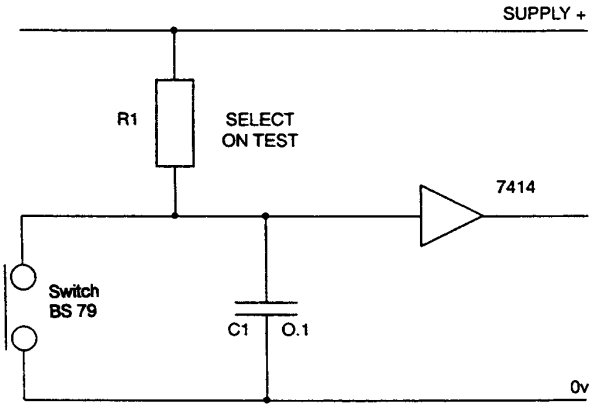

Optionen / Options:

BS 79 U/10 = in Kunststoffgehäuse
25.4 x 25.4 x 19 mm, mit Befestigungsohren
LS 35 mm Ø 4.2 vergossen,
Kabelanschluss 2 x 0.22 mm^2 x 100 mm lang
cased & potted BS 79

BS 79 F/30 = omnidirektionaler Vibrations- und Bewegungsschlater.
Empfindlichkeit von aussen justierbar,
Speisung 5V/40mA, Ausgang 24mA/5VDC,
in Gehäuse vergossen 38 x 32 x 20.3 mm.

This omni-directional motion sensor has been designed to sense small vibrations an movements. The sensitivity is adjustable. The output is referenced to OV and can drive a transistor or similar device. The unit is fully encapsulated.

BS 79 I /30
Speisung 10VDC max./50mA
Output: 2 x digital, low & high
in Gehäuse vergossen 38 x 32 x 20.3 mm

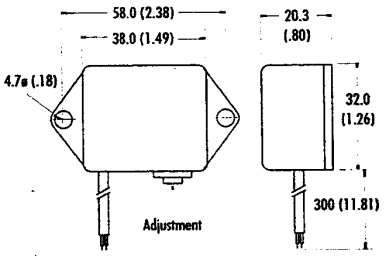

Der Ausgang des BS79 kann mit einem Schmitt-Trigger (siehe Schaltung) elektrisch gedämpft werden, wenn eine kleinere Empfindlichkeit verlangt ist. Eine Verkleinerung von R1 (100 Ohm/min.) verkleinert die Empfindlichkeit des Schalters.
The output of the BS79 may be damped when less sensitivity is required by using a Schmitt trigger device as shown. Lowering the value of R1 (100 Ohm/min.) will reduce the sensitivity of the switch.

Angst+Pfister
Sensors and Power

We are here for you. Addresses and Contacts.

Headquarter Switzerland:

Angst+Pfister Sensors and Power AG
Thurgauerstrasse 66
CH-8050 Zurich
Phone +41 44 877 35 00
sensorsandpower@angst-pfister.com

Office Germany:

Angst+Pfister Sensors and Power Deutschland GmbH
Edisonstraße 16
D-85716 Unterschleißheim
Phone +49 89 374 288 87 00
sensorsandpower.de@angst-pfister.com

Scan here and get an overview of personal contacts!

sensorsandpower.angst-pfister.com